BLOVAC®

环保节能、高效的空气动力泵

株式会社布魯伯克

产业用真空清洁回收器（吸泵）

BLOVAC CLEANER

利用压缩空气
保护环境

利用您手头现有的油桶，加装上吸泵就变成了一个强力的吸尘清洁回收器。

粉体，液体都可以回收

小巧／维修方便／价格低廉

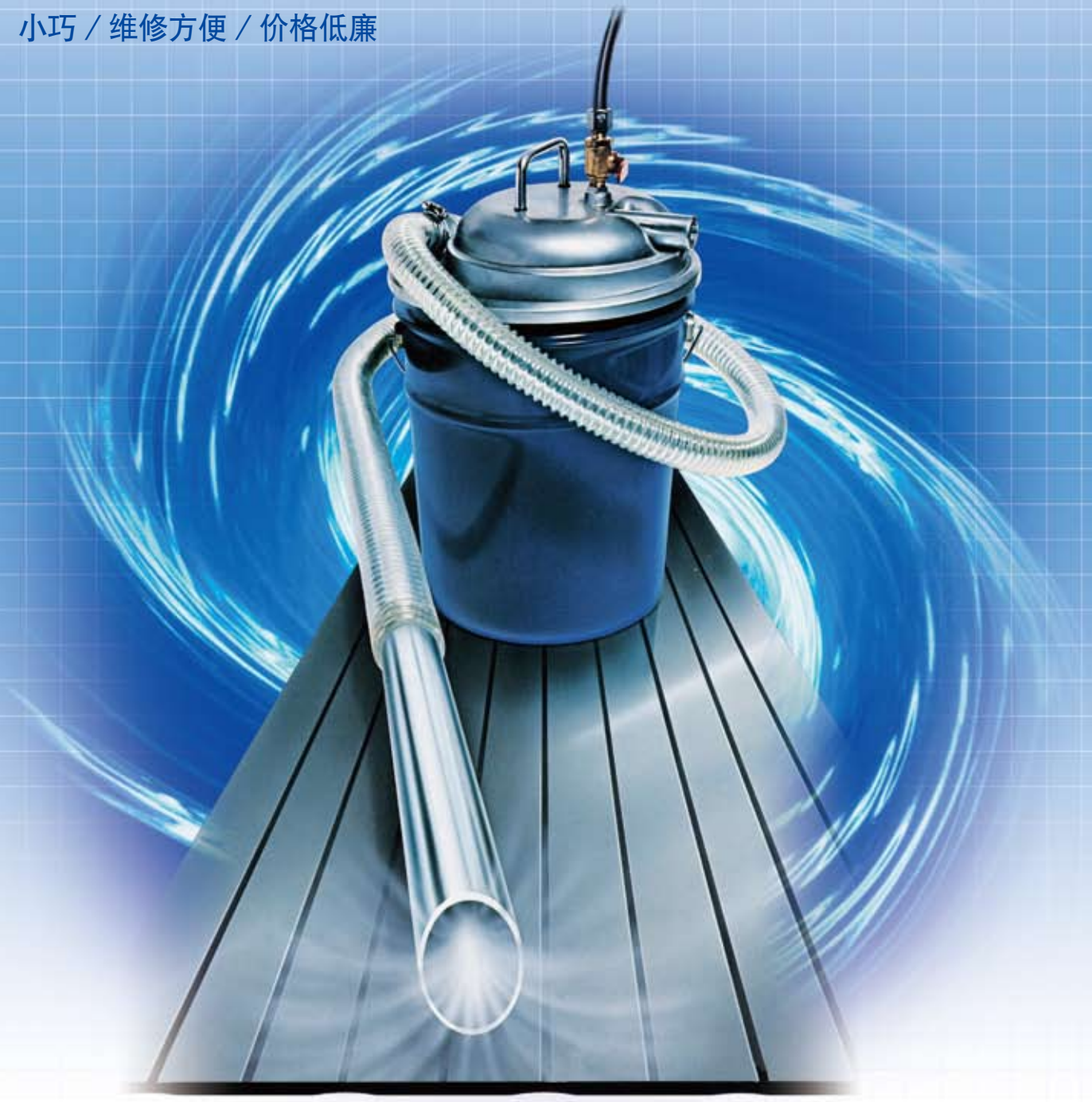

BLOVAC CLEANER

利用您手头现有的油桶，加装上吸泵就变成了一个强力的回收器。可以广泛应用在工厂，加油站等各种工作场所，将各种废弃物强力吸收。水，油，切末，颗粒，粉尘，各种溶液物等不论干湿都可以强力吸收。同时在吸嘴上加装调节阀，这种新颖的设计大大提高了产品的性能，能够在各种现场，方便快捷的使用。

◎您手头现有的油桶加装上吸泵就能变成回收器
◎设计小巧，携带方便。
◎没有因为摩擦部件而产生的故障，易于维护。
◎不会产生油雾。
◎空气动力，在防爆区域也能放心使用。
◎价格低廉。

标准型（配置不含油桶）

高真空型

连接软管直径有 Φ25mm Φ32mm 两种型号。本液体专用型
特别适用于高粘度的液体，
具有强大的吸力。

真空度：7000mmH2O at 5kg/cm²

◎请使用专用增强桶　HS19L 型

大容量型

连接软管直径有 Φ38mm Φ50mm 两种
请根据吸收物的大小进行选择。
可以大量吸收，切末，木屑，颗粒，粉体，粉尘等。
请利用 10 马力以上的空气压缩机。

◎推荐使用 50L 的专用桶（带有桶盖）

标配部件

- 吸管（耐油性氯乙烯）：φ25（φ32）× 2m
- 吸嘴（铝）：φ25（φ32）× 30cm 圆形方形各一个

选配件

- 停止阀：
  液体大量回收的时候，满桶的时候会自动停止。
- 过滤器：
  吸收粉尘，粉体的情况下，防止被再次吹出去。

消音型

配有消音器

在吸嘴处安装上消声器的话能降噪音降至 15dB 以下。

●大容量型安装消音器的情况下，安装夹具需要两套。

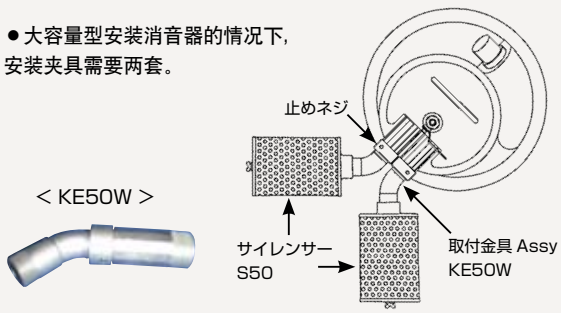

■特别部件

停止阀		过滤器		消音器		S 调节阀	P 框
液体充满后，自动停止吸收						能提高 50% 真空度	增强油桶强度以及油和切末的分离
本体	浮球	过滤器	安装夹具	本体	更换耗品		
	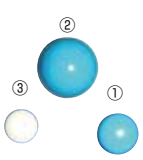						
型号	型号	型号	型号	型号	型号		型号
OS500（标准） OS500W（W 型）	① FB70（标准） ② FB130（W 型） ③ FB70P（聚合物）	F20（标准） F20W（W 型）	KS20（标准） KS20W（W 型）	S30N（V300 用） S50N（V500 用）	50F	V300 用 V500 用	P20

BLOVAC CLEANER

用途

- 各种机械内用油的更换以及废液的回收
- 机械加工工厂的各种切末，切屑的回收
- 铸造工厂的各种砂以及粉末的回收
- 射出成形机的各种颗粒的回收
- 下水道，沟槽内积存的油以及泥水的回收
- 冲压机的打压渣以及液压油的回收以及更换
- 洗车机的水泥混合物的回收
- 喷砂喷丸机的砂以及铁球的回收
- 其他在各种现场产生的废弃物的回收

■展開図

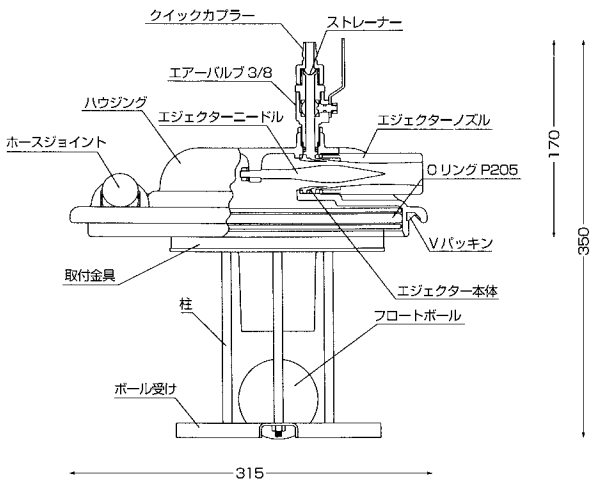

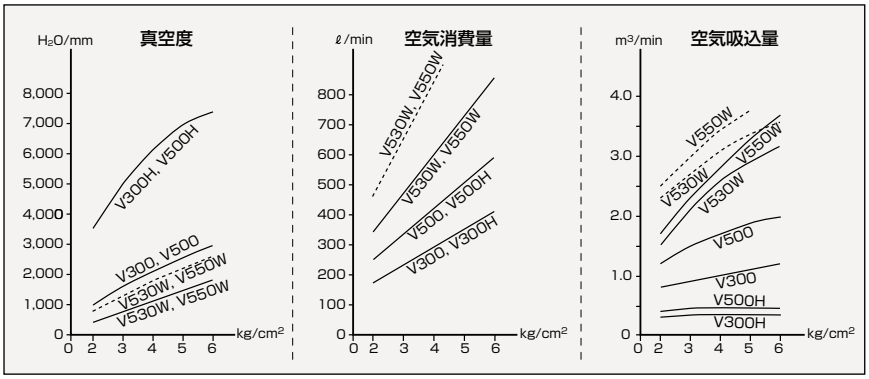

※ 图中的点线是 V530W,V550W 使用 1/2 英寸空气阀的情况。

软管

★软管的长度可以根据需求定

耐油（氯乙烯）软管

＜标准品＞

水，油，切末，粉尘，颗粒标准品
◎使用温度范围 − 10℃ ~ 60℃

耐磨损软管

＜特殊品＞

使用 PP 作为软管的增强芯料，
同时配合使用橡胶材料，有防带电的效果。
◎使用温度范围 − 30℃ ~ 80℃

不锈钢（SUS321）软管

＜特殊品＞

适用于稀释剂等。
喷嘴需要用桶泵用吸喷喷嘴
◎尺寸：φ25 × 2m

清洁套装

型号：VS500-PC

＜套装明细＞

· 消音回收器本体（带有停止阀）	型号：VS500-OS
· 过滤器	型号：F20
· T 型喷嘴（大／小）· 延长管	
· 油桶	型号：20P
· 油桶移动轮（树脂）	型号：PK20R

■特别部件

T 型喷嘴套装				油桶移动轮		专用桶		专用盖板
能够有效的吸收散落在地面上的粉尘			选件	方便的移动轮		高真空型用	大量吸收	适用 200L 大桶
T 型喷嘴（大）	T 型喷嘴（小）	延长管	选件圆刷	铁制	树脂制	不锈钢 19L	带有盖板 50L	开放式桶用
V500 用	V500 用	V500 用	V500 用	型号 PK50S	型号 PK20R	型号 HS19L	型号 50LD	型号 DTB200C

BLOVAC CLEANER

■型号一览表

	型　号			规　格		性　能 at.5kg/cm²		
	标准	带停止阀	带过滤器	软管（耐油）	喷嘴（铝）	消费量	真空度	吸入量
标准型	**V300**	**V300-OS**	**V300-F**	φ 25 × 2m	φ 25×30cm	350ℓ /min	2,600mmH2O	1.1m³/min
	V500	**V500-OS**	**V500-F**	φ 32 × 2m	φ 32×30cm	500ℓ /min	2,600mmH2O	1.8m³/min
大容量型	**V530W**	**V530W-OS**	**V530W-F**	φ 38 × 2m	φ 38×30cm	750ℓ /min	1,500mmH2O	2.9m³/min
	V550W	**V550W-OS**	**V550W-F**	φ 50 × 2.5m	φ 50×50cm	750ℓ /min	1,500mmH2O	3.3m³/min
高真空型	**V300H**	**V300H-OS**	——	φ 25 × 2m	φ 25×30cm	350ℓ /min	7,000mmH2O	0.4m³/min
	V500H	**V500H-OS**	——	φ 32 × 2m	φ 32×30cm	500ℓ /min	7,000mmH2O	0.5m³/min
消音型（带有消音器）								
标准型	**VS300**	**VS300-OS**	**VS300-F**	φ 25 × 2m	φ 25×30cm	350ℓ /min	2,600mmH2O	1.0m³/min
	VS500	**VS500-OS**	**VS500-F**	φ 32 × 2m	φ 32×30cm	500ℓ /min	2,600mmH2O	1.6m³/min
大容量型	**VS530W**	**VS530W-OS**	**VS530W-F**	φ 38 × 2m	φ 38 ×30cm	750ℓ /min	1,500mmH2O	2.6m³/min
	VS550W	**VS550W-OS**	**VS550W-F**	φ 50 × 2.5m	φ 50 ×50cm	750ℓ /min	1,500mmH2O	2.9m³/min
高真空型	**VS300H**	**VS300H-OS**	——	φ 25 × 2m	φ 25×30cm	350ℓ /min	7,000mmH2O	0.3m³/min
	VS500H	**VS500H-OS**	——	φ 32 × 2m	φ 32×30cm	500ℓ /min	7,000mmH2O	0.4m³/min

■注意事项

（1）请用没有伤痕，边缘处没有凹凸不平，壁厚的油桶。
（2）请使用推荐功率或者以上的压缩机，V300/V300H，3 马力 ;V500/V500H,5 马力 ;V530W/V550W,10 马力以上 。
（3）供给空气压力请控制在 7kg/cm 2 以下。
（4）使用标准品的情况下，吸收物的温度请控制在 60℃以下。
（5）V300H/V500H 是液体专用型。因为是属于高真空，请一定要使用专用油桶（HS19L）。
（6）软管长时间使用会因为堵塞以及划伤等原因老化，所以要定期进行检查。
（7）连接器中的过滤器堵塞的话会导致性能低下，所以请经常清洗（请不要取出过滤器）。

产业用 200L BLOVAC 油桶泵

BLOVAC DRUM

没有可动部件受命半永久 !!

利用压缩空气
保护环境

BLOVAC DRUM

利用压缩空气，不会产生故障。
利用您手头的油桶就能组装成套将水，油以及污泥等快速吸入，快速喷出。

BLOVAC 泵，只要利用您手头现有的钢铁制油桶（JIS）的出油口所用的接头，利用压缩空气，就能够简单快速的进行吸入或者喷出的桶泵。内部没有旋转部分，所以不会因磨损产生故障。同时配有种类齐全的吸排口，水，油，以及汽油，化学液，各种粉末，颗粒，粘度溶液都能吸排。同时，考虑到喷出时的安全措施，除了原来的减压阀，还加配了新型安全阀，对安全方面做了充足的考虑，是一款可以放心使用的产品。

特　征

- 快速吸入／快速喷出（200 升水用时 2 分钟）
- 通过单触开关切换吸入，喷出
- 可以对应多种液体 备件齐全
- 在防爆区域也可以放心使用
- 一个马力的空气压缩机就可以
- 双重安全对策
  减压阀和安全阀双重保护（QTO,TO）
- 超群的耐久性

吸入，喷出两用 ＜ QTO 型 ＞

● 60 秒内吸入或者喷出 100 升水

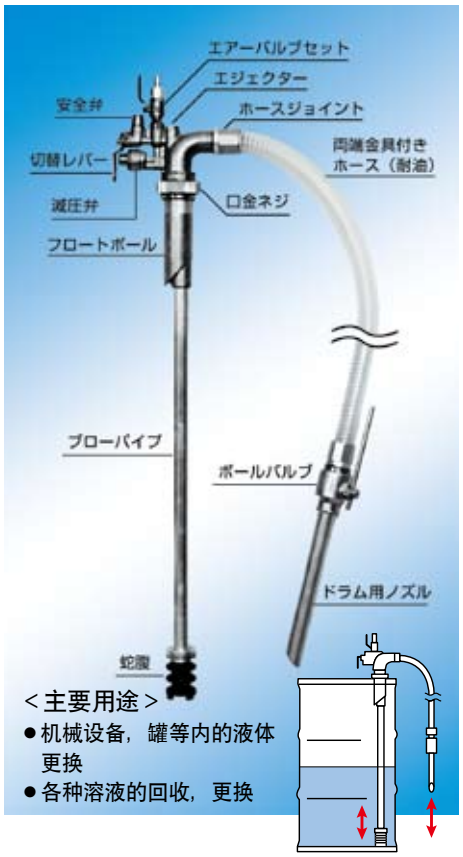

＜主要用途＞
- 机械设备，罐等内的液体更换
- 各种溶液的回收，更换

喷出专用 ＜ TO 型 ＞

● 60 秒内喷出 100 升水

＜主要用途＞
- 油桶内的油，以及各种溶液的取出

吸入专用 ＜ Q 型 ＞

● 60 秒内吸入 100 升水

＜主要用途＞
- 污水，废油，污泥的回收

- 浮球：桶内液体充满后自动停止。
- 减压阀：防止桶内的压力超过 0.5 ~ 0.6kg/cm²。
- 球阀：方便的进行开关的切换。
- 安全阀：将桶内的压力控制在 0.8kg/cm² 以下。
- 蛇管：喷出的情况下能将罐内的液体最大限度的吸出。

■附属品

空气阀	球管	蛇管	喷嘴	球阀
●空气法加联结器	●铝管 （TO 用：L=770mm） （TO 用，仅限 N 型：L=661mm） 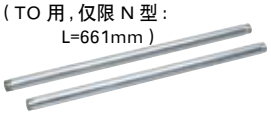 （QTO 用：L=667mm） （QTO 用 只是N型：L=558mm）	 ●丁腈橡胶 ●铝合金	●铝合金管 （Q 用 标准） （TO,QTO,O 用）	 ★喷枪嘴

BLOVAC DRUM

规格式样

型号	用途	材质					
		软管	蛇管	浮棒	O 形圈	本体	喷嘴，浮管
标准	一般油用	氯乙烯	丁腈橡胶	不锈钢	丁腈橡胶	铝合金	铝合金
G	汽油用	丁腈橡胶	丁腈橡胶	不锈钢	丁腈橡胶		
S	污泥用	特殊橡胶※	氟素橡胶	不锈钢	氟素橡胶		
N	一般溶液用	不锈钢	氟素橡胶	不锈钢	特氟龙		

※ 特殊橡胶是将 Z-3 橡胶的耐稀释性改良的橡胶

各种型号的尺寸图 (mm)

吸入，喷出两用＜ QTO 型＞

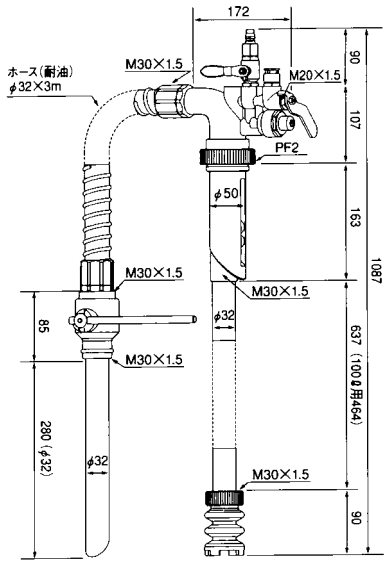

●最小内径：24mm（N 型 =20mm）

喷出专用 ＜ TO 型＞

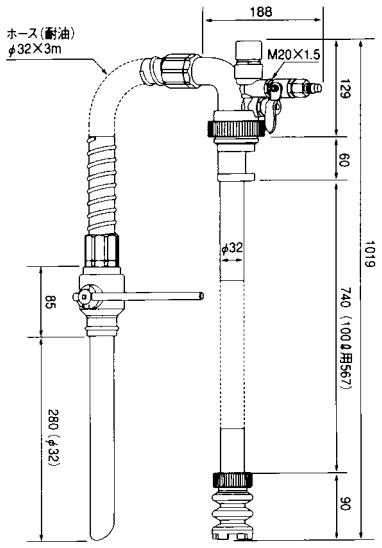

●最小内径：24mm（N 型 =20mm）

吸入专用 ＜ Q 型＞

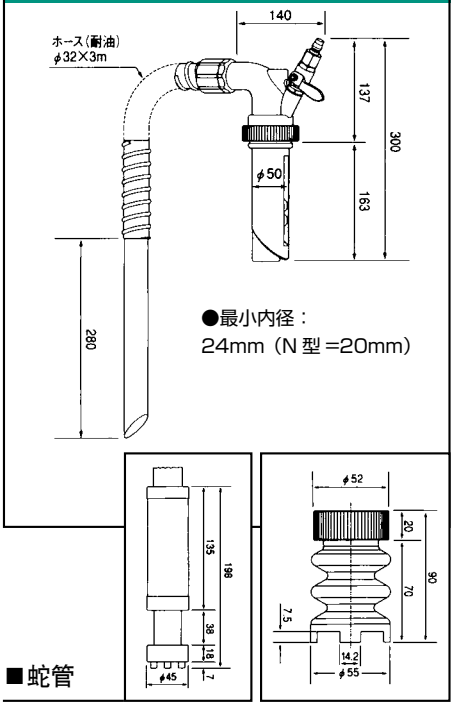

●最小内径：
24mm（N 型 =20mm）

■蛇管

●铝合金管　●丁腈橡胶 ●氟素橡胶

性　能

■空气调整螺丝和真空度和空气消费量的关系图（吸入的情况）

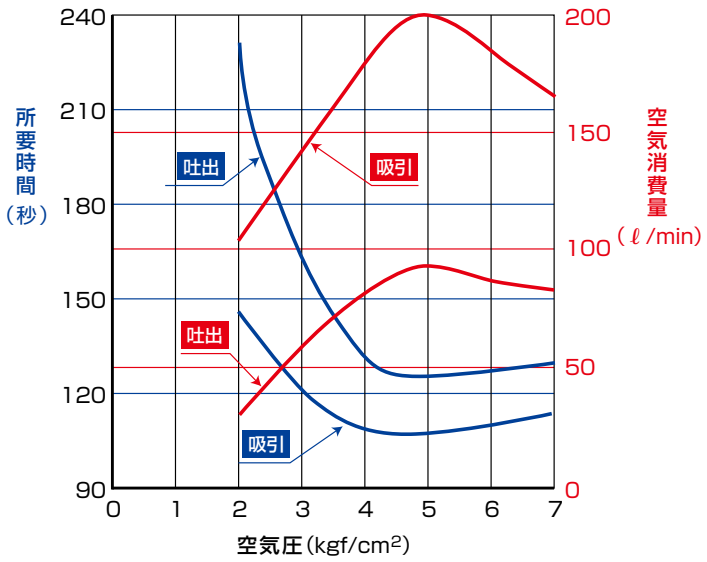

●红色：空气消费量　●蓝色：所需时间

■粘度和吸入，喷出时间的关系

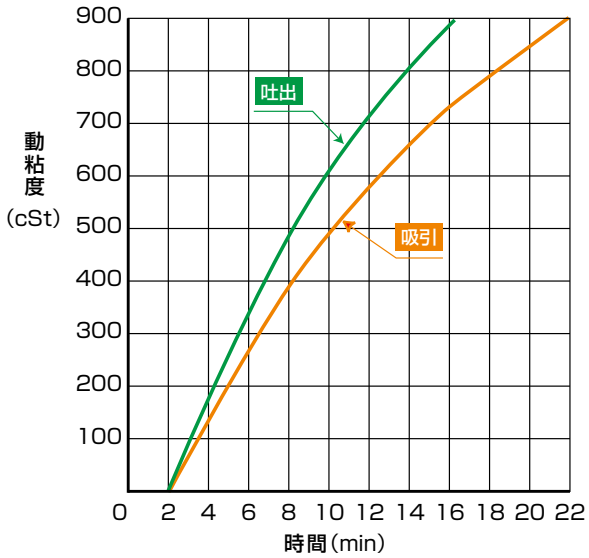

●测量方法：用一米长的喷嘴从 200 升的油桶中转移到其他油桶中
●吸入时的供应压力为空气调整螺纹的上限压力

BLOVAC DRUM

根据您使用方法和使用的液体不同从以下 3 种机型中选择适合您的产品

	型　号				规　格				性能（at.5kg/cm²）	
	标准（耐油管）	G（汽油管）	S（稀释剂用管）	N（不锈钢管）	软管		喷嘴		真空度	喷出压
					标准	G / S / N	标准	G / S / N		
吸 / 喷两用	QTO	QTO-G	QTO-S	QTO-N	φ32×3 m	φ25×3 m（N 型软管长 2 m）	φ32×30cm	φ32×30cm	4,600mmH$_2$O	0.55kgf/cm²
喷出专用	TO	TO-G	TO-S	TO-N					——	
吸出专用	Q	Q-G	Q-S	Q-N					4,600mmH$_2$O	——

◎喷嘴软管可以根据客户要求制作，但是溶液用的（SUS）的软管是 2m 单位。
◎同时可以接受定货制作带罐喷枪喷嘴的产品

■各种软管 <两端带有接头（Q 型（一般油用）只有一端有接头）>

用于一般油	用于汽油	用于稀释剂	用于一般溶剂
●材质：氯乙烯	●材质：丁腈橡胶	●材质：Z-3 橡胶	●材质：不锈钢

附加选项

200L 开口式油桶用封板	把手式圆圈
DT200D	DB200

■使用注意事项

- 对有腐蚀性的酸性和碱性溶液不能使用
- 所有机型使用的压缩空气压力都在 7kg / cm²。高压的情况下请降压到 7kg / cm² 以下使用
- 使用汽油等爆炸性液体的情况下，请一定要接地

气枪 / 气筒

EXAIR 气枪 / 气筒以压缩空气为动力源，不仅可以使吸收、清除、搬运等工作简单化，并且是一种功能强劲的气枪 / 筒（软管）。
内部为筒体，完全不会有阻挡管内物体，因此不用担心会被吸入或者搬运的物体堵塞的问题。而且无旋转物体，也无需担心由于机器磨损产生故障的问题。
除此之外还具备以往产品没有的新机能（可更换输送管、调整流量）

用途

＜吸入功能＞

◎吸入废屑、木屑等（作为身边的日常清扫工具使用）
◎搬运碎片等物品
◎吹除粉尘、烟灰等（替代鼓风机使用）
◎污染空气的换气

＜吹气功能＞

◎洗净的工件除水（干燥）
◎热处理后的工件等的冷却处理
◎清除原材料表面的污物（清洗）
◎塑料袋的开袋

EXAIR 气枪

★五个作用　●吹气　●吸收　●搬运　●冷却　●除水（干燥）

MODEL BV32

★气筒和手柄是分离的，可以根据要吸收的物体的大小，数量，工作内容选择：φ25、φ32、φ38 等不同管径的气筒。

	全长	外径	最小内径	气管径	材质
BV25	169.1	φ25	φ15	PT 1 / 4	铝
BV32	169.1	φ32	φ22	PT 1 / 4	铝
BV38	169.1	φ38	φ28	PT 1 / 4	铝

●可根据 BV 喷嘴的方向来转换吸入和喷气。※ 出厂时是喷气状态。

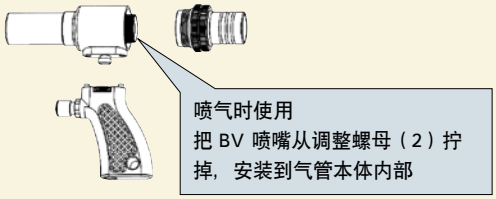

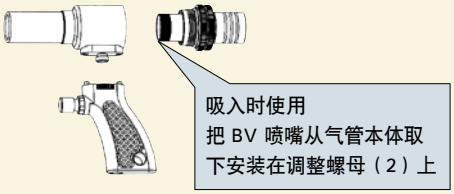

EXAIR 气管

●低成本　●小型　●无需维护

MODEL T32

★请安装在各种机器，装置，生产线等上使用。

具有自动调整流量的功能、无需用调节器来调节压力大小。通过电磁阀来控制供给空气的开关，可以减少对空气消耗的浪费，提高效率。

●安装在切屑、木屑、油烟、粉尘的源头，可有效的清除。

●可应用于材料或零部件等的供应装置的搬运。

●可应用于热处理后的工件等的冷却和洗净后的吹干工作。

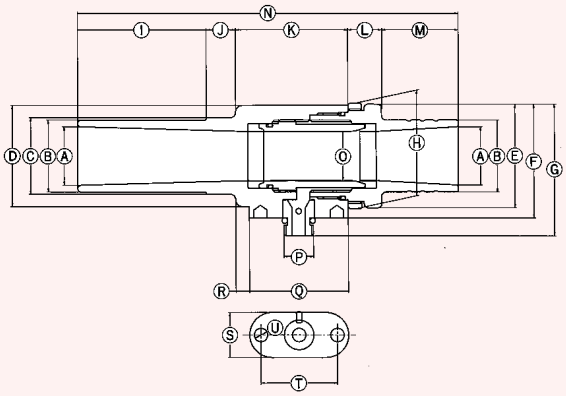

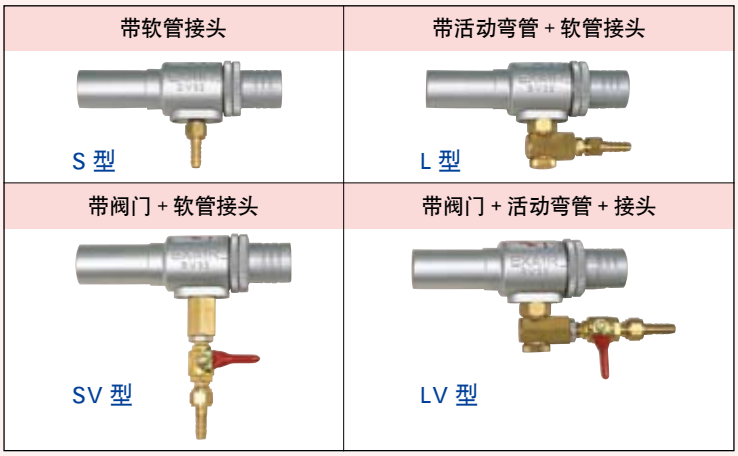

■尺寸（mm）

	A	B	C	D	E	F	G	H	I	J	K	L	M	N	O	P	Q	R	S	T	U
T25	19	25	27	38	39	43.5	51.5	40	57	13	50	15.1	34	169.1	15	PT1/4	44	6	20	34	φ6
T32	26	32	34	45	46	50.5	58.5	47	57	13	50	15.1	34	169.1	22	PT1/4	44	6	20	34	φ6
T38	32	38	40	51	52	56.5	64.5	53	57	13	50	15.1	34	169.1	28	PT1/4	44	6	20	34	φ6

A 套　MODEL BV32-A

气枪（筒）、喷嘴、集尘袋、管夹（1）

B 套　MODEL BV32-B

枪（管），喷头，集尘袋，输送管（2 米），管夹（2）

株式会社布魯伯克
日本国東京都港区麻布台 1 丁目 1 番 20-107 号
Tel. + 81-3-3586-6341
Fax. + 81-3-3582-4463
http://www.blovac.com
E-mail : info@blovac.com

013111.N.0000